wIND всепогодный аналоговый телефон

- Аналоговый телефон, стойкий к атмосферным воздействиям, для наружного и внутреннего использования
- Для универсальных применений, устойчивый к высокой влажности, морскому климату и т. д.
- Высокая степень защиты IP 66 (закрытый) IP 65 (открытый)
- Ударопрочный корпус из поликарбоната
- Желтая или прозрачная защитная дверца
- Броский желтый цвет корпуса, который легко заметить
- Модели с клавиатурой или без неё
- Модель с светодиодным индикатором вызова
- Для настенного монтажа
- Широкий ассортимент аксессуаров

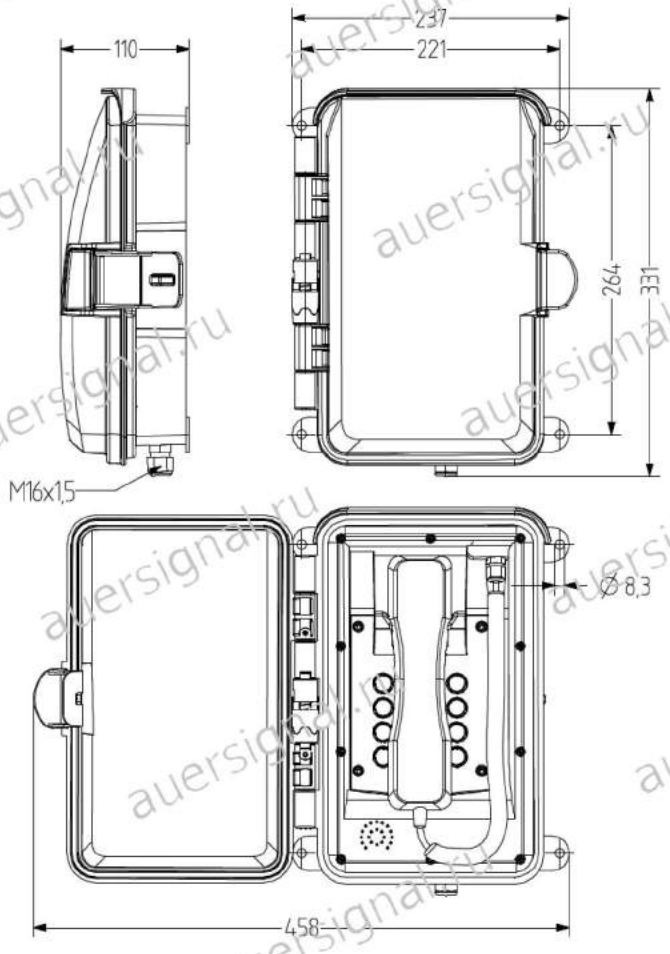

ТЕХНИЧЕСКИЕ ХАРАКТЕРИСТИКИ

Метод набор	тональный (DTMF) набор согласно ITU-T Q.23 Длительность тона неограниченна или 90 мс коэффициент импульсного набора 1.5:1 (60/40 мс) или 2:1 (66.7/33.3 мс)
Громкость тона	90 дБ, когда защитная дверца открыта, 65 дБ, когда защитная дверца закрыта
Входящая телефонная линия	TCP/La, TCP/Lb
Дополнительное устройство сигнализации вызова	клеммы w1, w
Температура транспортировки/хранения	-25°C/+70°C
Корпус	поликарбонат, желтый
Тип монтажа	вертикальный настенный монтаж
Кабельный ввод	2x уплотнительных кабельных входа M16 x 1,5 для кабеля диаметром 5–9 мм
Технология подключения	одножильный или многожильный провод до 2,5 мм²
Температура эксплуатации	-25 °C / +55 °C

Температура эксплуатации	-25°C / +55°C
Степень защиты	IP66 (когда закрыта защитная дверца)
Технология	аналоговая
Питающее напряжение	24-66 В пост. тока
Ток питания	0,019 -0,10 A
Вызывной ток	30-90 В перем. тока при частоте звонка 16-68 Гц
Импеданс тонального вызова	> 6.0 KΩ при 25 Гц, ≥ 3.5 kΩ при 50 Гц
Клавиша вызова	только для DTMF 80 мс, 120 мс, 600 мс
Вес	2,3 кг (с кронштейном)
Дисплей	нет
Микрофон	Электретный микрофон
Телефонная трубка	динамический приемник
Кабель трубки	Спиральный шнур

IP66 | +55 °C / -25 °C | CE

wIND

ДАННЫЕ ДЛЯ ЗАКАЗА

Клавиатура	Защитные дверцы	Цвет корпуса	Номер для заказа
с клавиатурой	желтый	желтый	410 700 100
	прозрачный	желтый	410 700 110
	прозрачный, с визуальным отображением вызова	желтый	410 700 200
с клавиатурой	желтый	желтый	410 710 100
	прозрачный	желтый	410 710 110

VS2

TH1

TH2

АКСЕССУАРЫ

Тип	Тип аксессуара	Цвет	Материал корпуса	Вес	Номер для заказа
VS2	Всепогодный светозвуковой оповещатель	черный (RAL 9005) оранжевый		935 г	410 201 005
		черный (RAL 9005) красный		935 г	410 202 005
		черный (RAL 9005) прозрачный		935 г	410 204 005
		черный (RAL 9005) синий		935 г	410 205 005
		черный (RAL 9005) зеленый		935 г	410 206 005
TH1	Защитный навес для телефона	желтый (RAL 1023)	ПВХ - пластик (стойкий к атмосферным воздействиям и с защитой от УФ-излучения)	30 кг	410 100 012
			Стеклопластик (GFRP)	40 кг	410 100 008
			Корпус из листовой стали с порошковым покрытием	17 кг	410 100 011
			Металл	35 кг	410 100 006
		красный (RAL 3020)	ПВХ - пластик (стойкий к атмосферным воздействиям и с защитой от УФ-излучения)	30 кг	410 100 014
			Стеклопластик (GFRP)	40 кг	410 100 015
			Металл	35 кг	410 100 009
		оранжевый (RAL 2000)	ПВХ - пластик (стойкий к атмосферным воздействиям и с защитой от УФ-излучения)	30 кг	410 100 013
			Стеклопластик (GFRP)	40 кг	410 100 007
		Нержавеющая сталь	Нержавеющая сталь	40 кг	410 100 010
TH2	Защитный навес для телефона	желтый	ПВХ - пластик (стойкий к атмосферным воздействиям и с защитой от УФ-излучения)	3,5 г	410 100 030
			Нержавеющая сталь	3,5 г	410 100 020